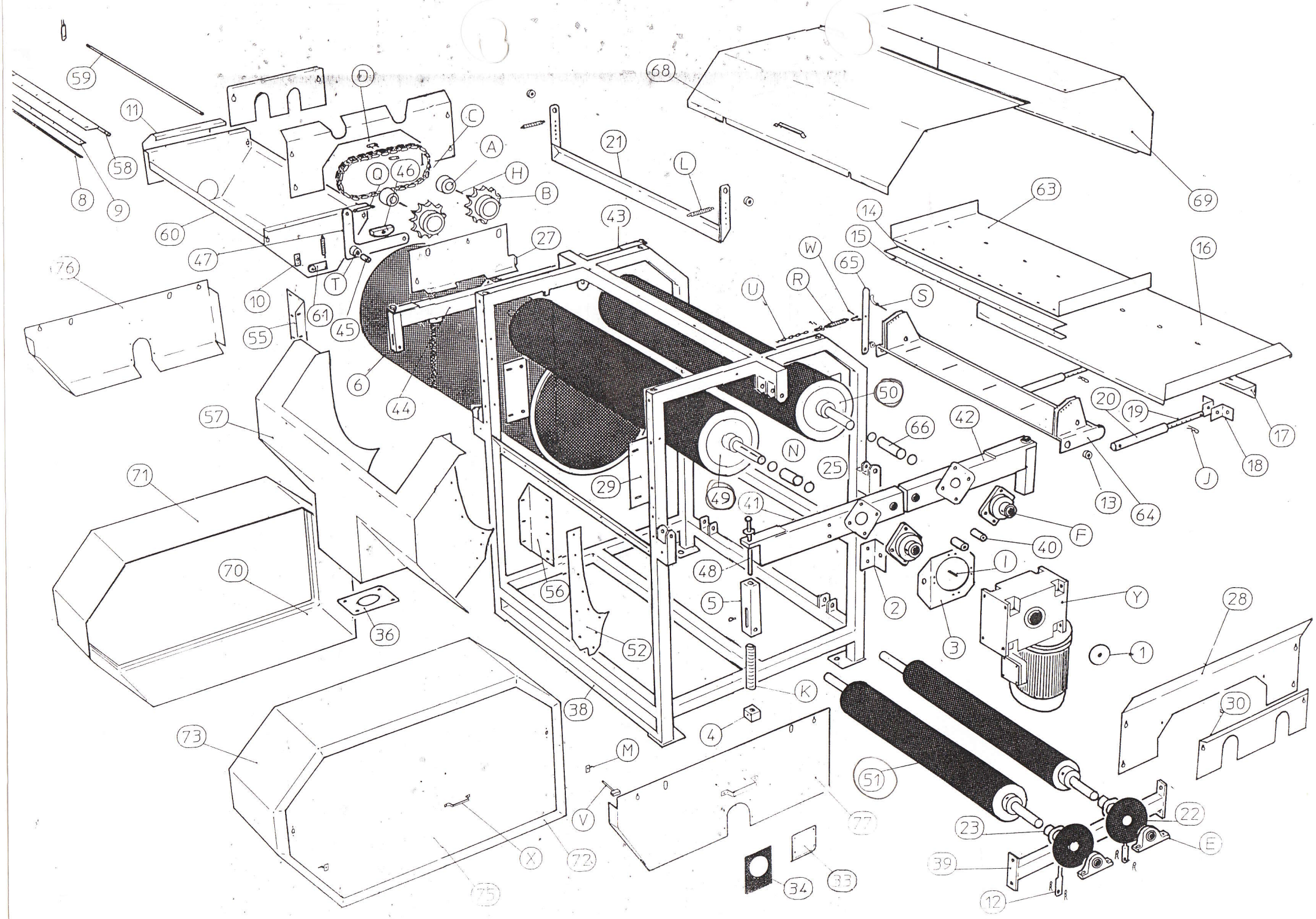
59
11
58
8
9
D
C
A
H
B
Q
46
60
47
10
T
61
45
76
55
6
44
57
71
70
36
27
43
21
L
68
69
63
14
15
16
W
65
R
U
S
50
66
42
20
19
17
18
J
13
64
N
25
29
49
41
F
40
1
48
5
56
2
Y
28
3
1
52
K
38
4
30
73
M
51
V
77
22
23
E
X
72
39
75
34
33
12